UEH-300RW-5.08

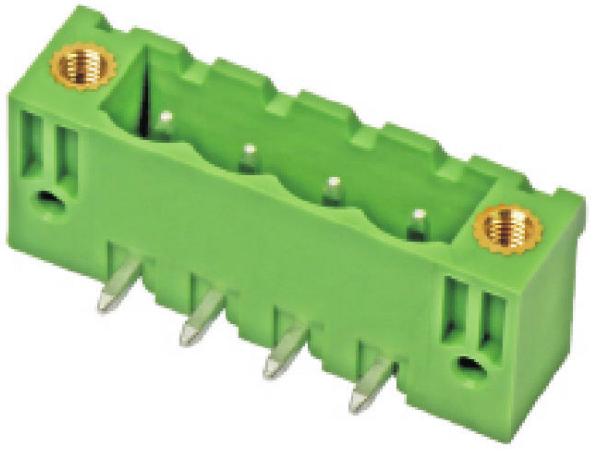

5.08mm间距，单排弯针带法兰，连接器公端PCB焊接针座；
额定值：320V，20A；
操作方向：180度（插合方向对PCB板）；02-24位可供；
产品已获得UL认证

总览

类别：插拔式PCB端子台—MC连接器公端PCB焊接针座—UEH-300RW-5.08

简介：

* 标准的接插系统，与业界标杆品牌互配良好，兼容无忧；

* 带法兰设计，与PCB板和插头均能提供额外的固持能力，安全性更高；

* 适用于波峰焊和手工焊接，安装后插合方向与PCB板成180度；

* 按照IEC61984标准设计；也符合UL1059标准；产品已获得UL认证；

* 可插入编码片对公母进行配对编码，防止误插；

* 02-24位可供；平面可定制印字或者贴装不干胶标识条；

* 配套插头有90度和180度和270度3个方向，不同组合适配不同应用场景；

应用：

* 自动化控制信号连接：各类控制器，PLC，变频器，驱动器...

* 电子设备电源连接：工控电源，变频器，驱动器，逆变器，滤波器...

型号命名规则：

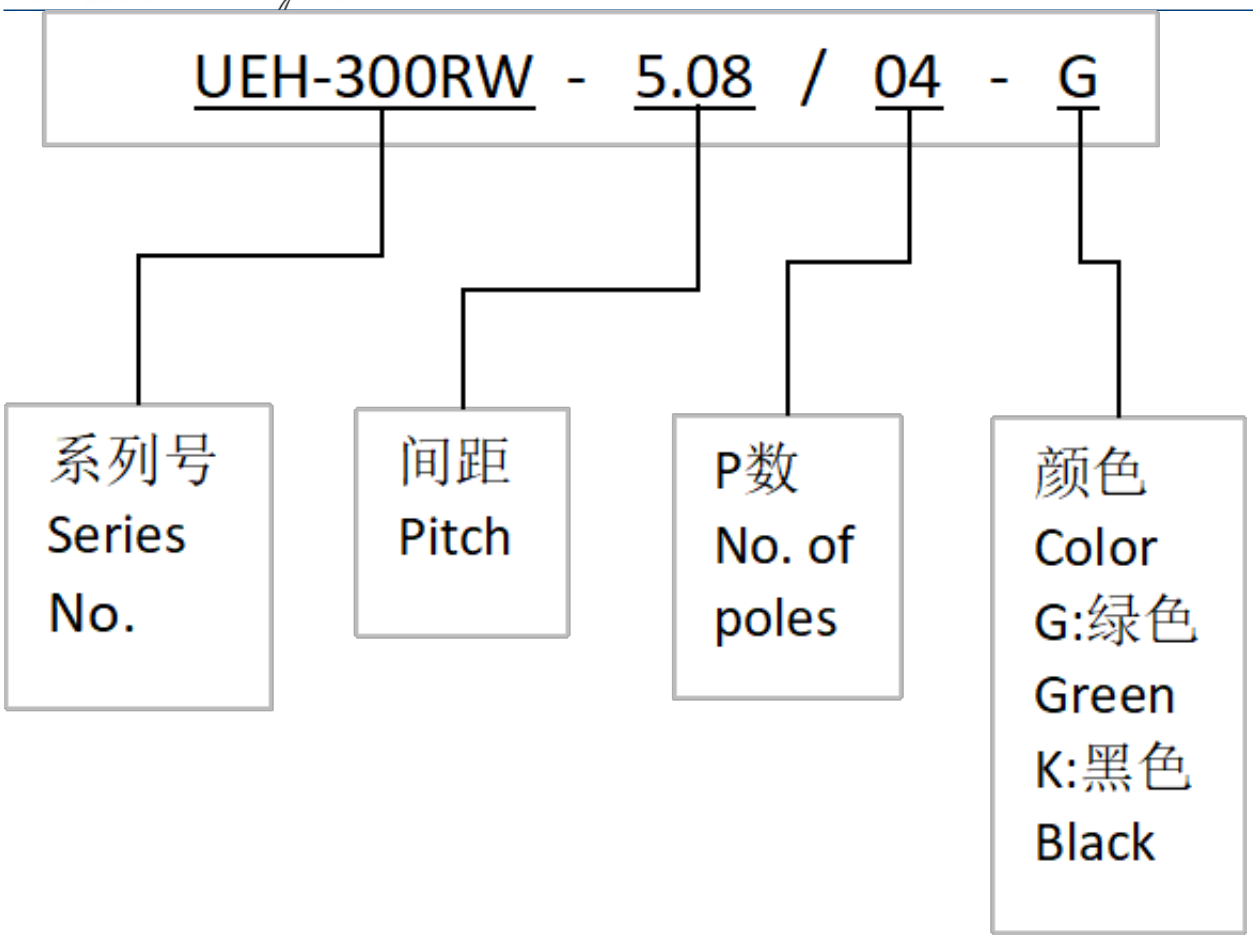

关键商业数据

订货号	0

技术参数

外形尺寸

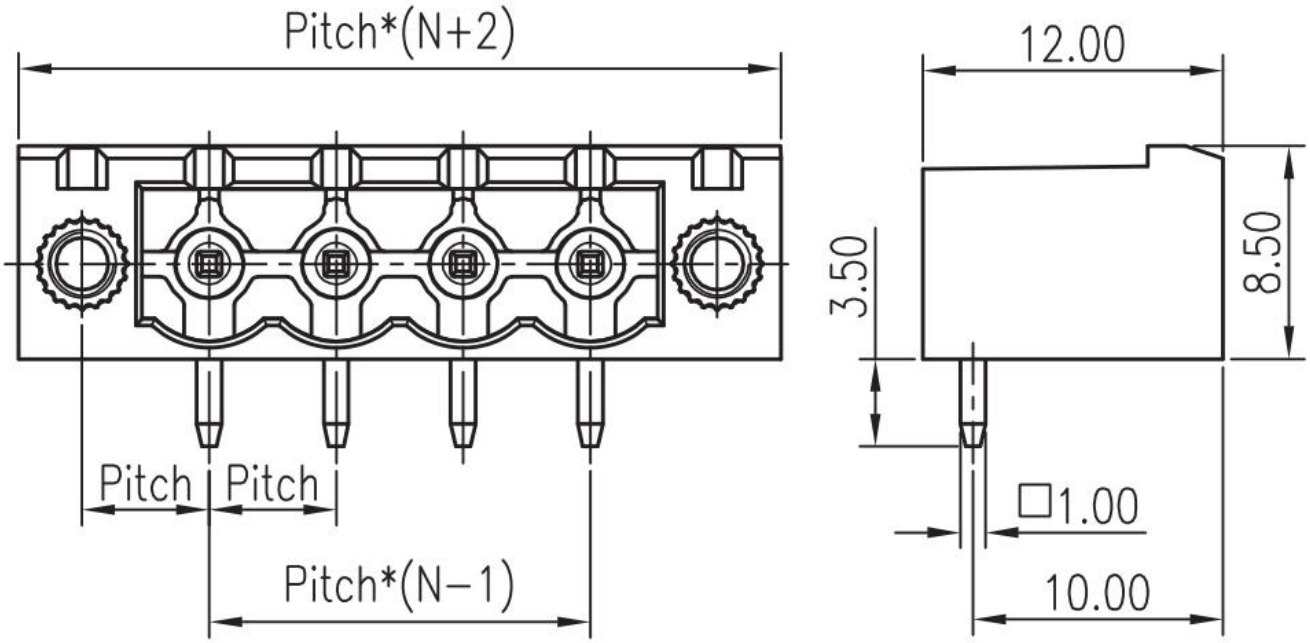

技术参数

额定电压（Rated Voltage）	320V(IEC III/2)，300V(UL)
额定电流（Rated Current）	20A(IEC), 16A(UL)
额定连接容量(Rated connection capacity)	——
额定冲击电压(Rated surge voltage)	4KV
耐电压(1分钟)(Withstanding Voltage/1Min)	2200V AC
绝缘电阻(Insulation Resistance)	500MΩ or more at DC500V
电流承载部件材料和镀层(Material & Plating of Current carrier)	Copper alloy， Tin plated（铜合金镀锡）
绝缘材料(Insulation Material)	PA66 UL94 V-0
接线螺丝(Wire clamp unit Screw)，扭矩(torque)	——
剥线长度(Wire stripping length)	——
固定螺钉(Mounting Screw)，扭矩(torque)	M2.5 , 0.25Nm Max

环境条件

使用温度(Operating temperature)	-40C ° ~+115C °
焊接方式(Soldering recommend)	Wave soldering（波峰焊） ,260 ° C 5S Max (Single Wave) , 260 ° C 10S Max(Double Wave)

认证详细