R型固定夹 CTH-3/4R

产品材质： 尼龙PA66 防火等级： UL94-V2 使用方法：
将电缆置于固定扣内，再以螺钉固定。

总览

关键商业数据

订货号	633022

技术参数

外形尺寸

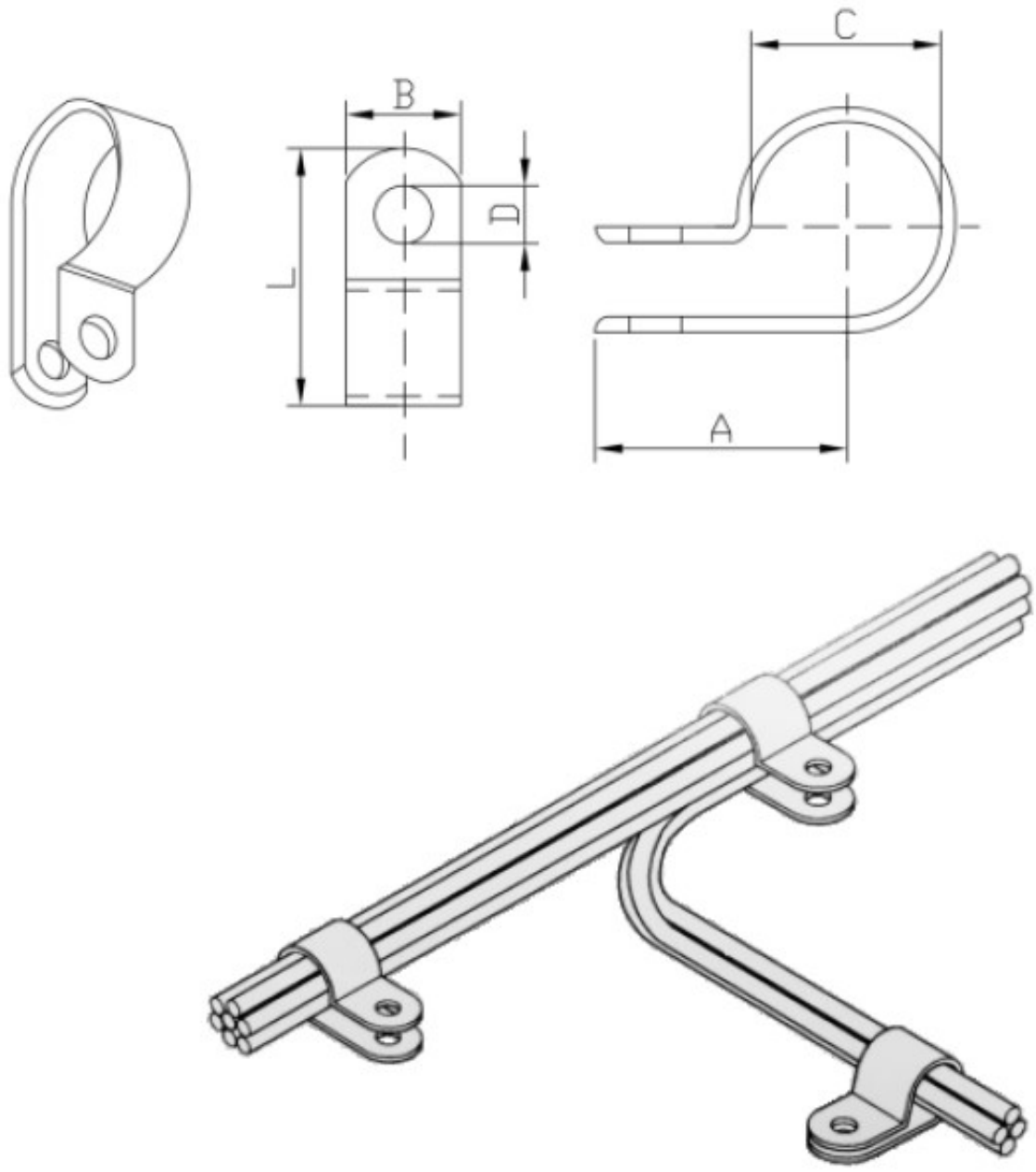

技术参数

A	18.2
B	12
C	19.4
D	4.6
L	35

阻燃等级

防火等级	UL94-V2

认证详细

CE 欧盟CE认证