BV1.25

连接线便捷，使用快速，防尘耐高温性能强

总览

产品优点

连接线便捷，使用快速，防尘耐高温性能强

命名规则

BV：友邦系列命名 1.25：使用导线截面

颜色:红色

BV PTV 产品型号

型 号 Item No	导线截面 Cable size		尺寸 Dimension (mm)			最大电流 Imax A	绝缘套颜色 Color
	A. W. G	mm²	E	dØ	L		
BV 1. 25	22-16	0.5-1.5	15.0	1. 7	26.0	19	红色 Red
BV 2	16-14	1.5-2.5	15.0	2. 3	26.0	27	蓝色 Blue
BV 5. 5	12-10	4-6	15.0	3. 4	26.0	48	黄色 Yellow
BV 8	#8	6-10	21.0	4. 5	32.0	62	红色 Red
PVT 1.25	22-16	0.5-1.5	8.0	1.7	16.0	19	红色 Red
PVT 2	16-14	1.5-2.5	8.0	2.3	16.0	27	蓝色 Blue
PVT 5.5	12-10	4-6	8.5	3.4	20.0	48	黄色 Yellow

关键商业数据

订货号	615010

技术参数

外形尺寸

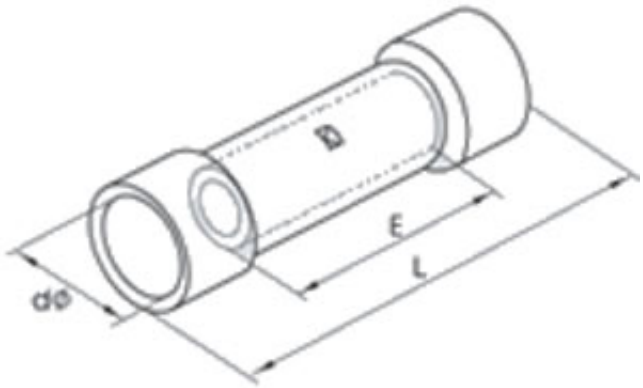

技术参数

E	15
d	1.7
L	26
最大电流	19A

压线范围

导线截面	0.5-1.5

认证详细

CE 欧盟CE认证
RoHS 欧盟ROHS认证